Манжета переходная для канализации

32×50
40×25
40×32
50x50
50×25
40×50
50×32
73×50
124×110

MASTERPROF

Технический паспорт и руководство по эксплуатации

Содержание

1. Назначение и область применения 3
2. Номенклатура и назначение 3
3. Технические характеристики 5
4. Конструкция и габаритные размеры 5
5. Рекомендации по монтажу 6
6. Рекомендации по эксплуатации 7
7. Условия хранения и транспортировки 8
8. Утилизация 8
9. Срок службы 8

1. Назначение и область применения

Манжета переходная для канализации - это специальное резинотехническое изделие, которое используется с целью герметичного соединения канализационных труб и шлангов различных типоразмеров.

2. Номенклатура и назначение

В таблице 1 представлен ассортимент продукции и ее назначение.

№ пп	Наименование	Соединение труб и фасонных частей с номинальными диаметрами	
1	Манжета для канализации черная ТЭП 32×50 MPF	пластиковая труба 32	пластиковая труба 50
2	Манжета для канализации белая ТЭП 32×50 MPF	пластиковая труба 32	пластиковая труба 50
3	Манжета для канализации серая ТЭП 32×50 MPF	пластиковая труба 32	пластиковая труба 50
4	Манжета для канализации черная ТЭП 40×25 MPF	пластиковая труба 40	шланг стиральной/посудомоечной машины
5	Манжета для канализации белая ТЭП 40×25 MPF	пластиковая труба 40	шланг стиральной/посудомоечной машины
6	Манжета для канализации серая ТЭП 40×25 MPF	пластиковая труба 40	шланг стиральной/посудомоечной машины
7	Манжета для канализации черная ТЭП 40×32 MPF	пластиковая труба 40	пластиковая труба 32
8	Манжета для канализации белая ТЭП 40×32 MPF	пластиковая труба 40	пластиковая труба 32
9	Манжета для канализации серая ТЭП 40×32 MPF	пластиковая труба 40	пластиковая труба 32
10	Манжета для канализации черная ТЭП 50×25 MPF	пластиковая труба 50	шланг стиральной/посудомоечной машины
11	Манжета для канализации белая ТЭП 50×25 MPF	пластиковая труба 50	шланг стиральной/посудомоечной машины
12	Манжета для канализации серая ТЭП 50×25 MPF	пластиковая труба 50	шланг стиральной/посудомоечной машины
13	Манжета для канализации черная ТЭП 50×32 MPF	пластиковая труба 50	пластиковая труба 32
14	Манжета для канализации белая ТЭП 50×32 MPF	пластиковая труба 50	пластиковая труба 32
15	Манжета для канализации серая ТЭП 50×32 MPF	пластиковая труба 50	пластиковая труба 32

№ пп	Наименование	Соединение труб и фасонных частей с номинальными диаметрами	
16	Манжета для канализации черная ТЭП 50×40 MPF	пластиковая труба 50	пластиковая труба 40
17	Манжета для канализации белая ТЭП 50×40 MPF	пластиковая труба 50	пластиковая труба 40
18	Манжета для канализации серая ТЭП 40×50 MPF	пластиковая труба 40	пластиковая труба 50
19	Манжета для канализации черная ТЭП 73×50 MPF	чугунная труба 73	пластиковая труба 50
20	Манжета для канализации белая ТЭП 73×50 MPF	чугунная труба 73	пластиковая труба 50
21	Манжета для канализации серая ТЭП 73×50 MPF	чугунная труба 73	пластиковая труба 50
22	Манжета для канализации черная ТЭП 124×110 MPF	чугунная труба 124	пластиковая труба 110
23	Манжета для канализации белая ТЭП 124×110 MPF	чугунная труба 124	пластиковая труба 110
24	Манжета для канализации серая ТЭП 124×110 MPF	чугунная труба 124	пластиковая труба 110

Таблица 1 – Манжеты переходные для канализации MASTERPROF

3. Технические характеристики

Технические характеристики представлены в таблице 2.

№ пп	Характеристика	Ед. изм.	Значение
1	Рабочая среда	–	хозяйственные и фекальные стоки
2	Температура окружающей среды	°C	от -10 до +80
3	Температура рабочей среды	°C	до 95 (кратковременно)
4	Давление	Бар	до 0,5 (кратковременно)

Таблица 2 – Технические характеристики

4. Конструкция и габаритные размеры

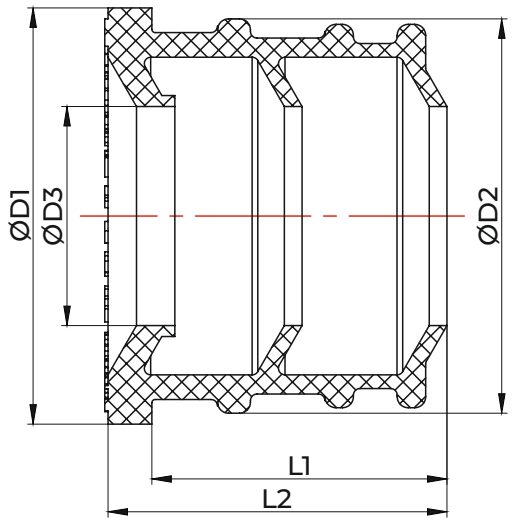

ВАЖНО

Производитель оставляет за собой право внесения изменений в конструкцию, **улучшающие качество** изделия при сохранении основных эксплуатационных характеристик.

№ пп	Наименование	Размеры				
		D1	D2	D3	L1	L2
1	Манжета для канализации ТЭП 32×50 MPF	32	37	40	47	51
2	Манжета для канализации ТЭП 40×25 MPF	46	44	20	28	32
3	Манжета для канализации ТЭП 40×32 MPF	46	44	28	28	32
4	Манжета для канализации ТЭП 50×25 MPF	56	54	20	28	32
5	Манжета для канализации ТЭП 50×32 MPF	56	54	28	31	35
6	Манжета для канализации ТЭП 50×50 MPF	33	29	36	54	56
7	Манжета для канализации ТЭП 73×50 MPF	81	78	45	38	45
8	Манжета для канализации ТЭП 124×110 MPF	133	130	105	36	42

Таблица 3 – Размеры

5. Рекомендации по монтажу

▶ Перед установкой манжеты требуется тщательно очистить внутренние и внешние поверхности соединяемых труб и/или шлангов от всевозможного рода загрязнений (мусор, образовавшийся при производстве и транспортировке труб, а также налет, образовавшийся при эксплуатации канализации и т.д.), а также проверить на отсутствие повреждений раструбов труб, концевиков шлангов и самой манжеты.

▶ Для установки переходной манжеты не требуется демонтаж установленного уплотнительного кольца из раструба пластиковой канализационной трубы. Установку манжеты требуется выполнять плавными движениями, воздействуя толкательно – поступательными движениями по диаметры буртика манжеты таким образом, чтобы уплотнительное кольцо раструба село между лепестками манжеты с характерным щелчком. По завершению вышеуказанного требуется проверить положение манжеты по внутренней ее части на отсутствие заломов и изгибов.

▶ При монтаже необходимо обеспечить отсутствие осевой нагрузки канализационной системы на место соединения труб различного типоразмера путем установки дополнительных опор или стяжек для дальнейшей эксплуатации.

▶ При монтаже чугунной трубы с пластиковой дополнительно необходимо нанести на внутреннюю поверхность чугунной трубы и наружную поверхность манжеты сантехническую смазку. Смазка должна быть нанесена равномерным слоем без излишков.

▶ Далее осуществить установку необходимой трубы или шланга. Монтируемая труба или шланг должны, как минимум, быть вставлены на всю длину манжеты (см. рис. 1 и рис. 2).

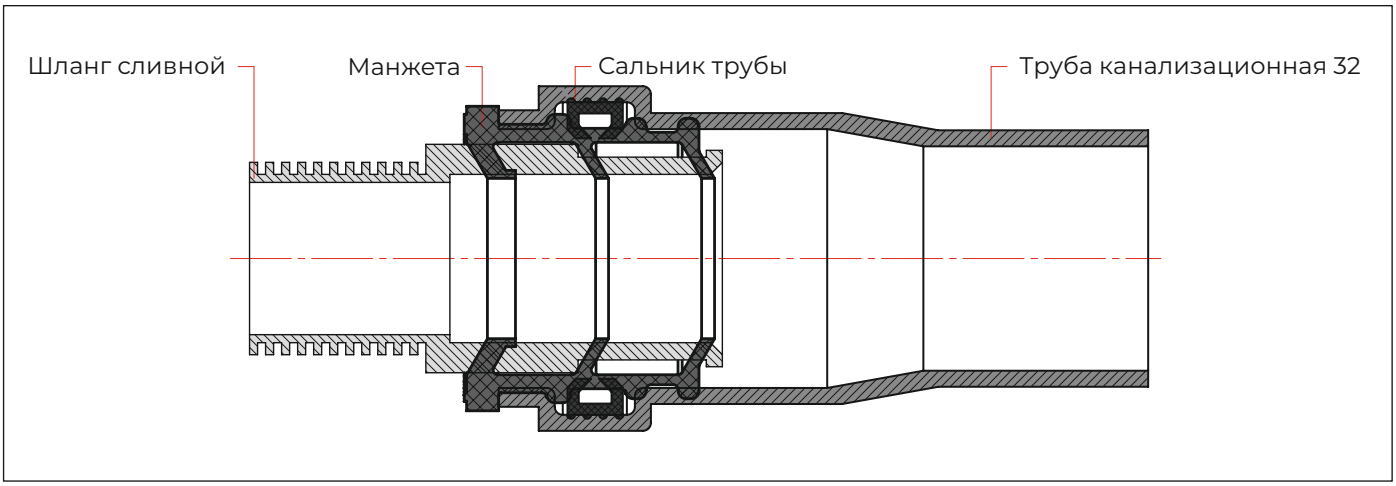

Рисунок 1 – Соединение сливного шланга с канализационной трубой

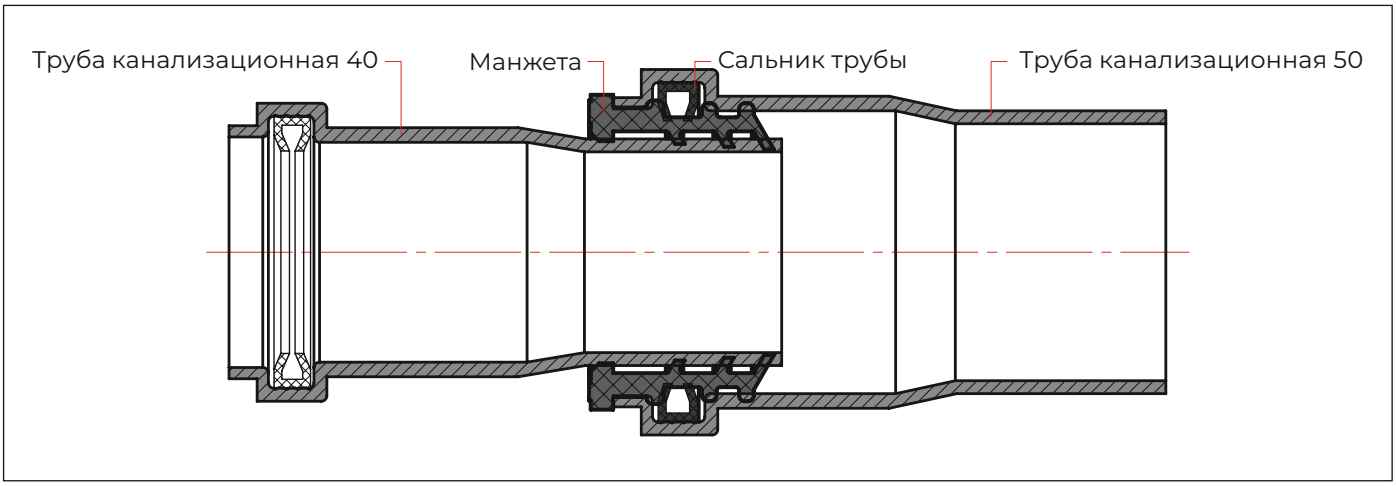

Рисунок 2 – Соединение канализационных труб разного типоразмера

6. Рекомендации по эксплуатации

▶ Изделия должны эксплуатироваться при условиях, изложенных в п. 3 технического паспорта, требуется исключить превышение предельных для манжеты температур, не допускать взаимодействия с агрессивными жидкостями.

▶ При эксплуатации не допускается постоянная осевая и/или ударная нагрузка в местах соединения переходных манжет, требуется исключить подобного рода влияния путем использования дополнительных опор, стяжек, хомутов и т.п. в соответствующих местах.

ВАЖНО

Изготовитель гарантирует соответствие продукции требованиям технической документации **при соблюдении потребителем условий** транспортирования, хранения, монтажа и эксплуатации.

7. Условия хранения и транспортировки

Манжеты переходные транспортируют любым видом транспорта в соответствии с правилами перевозки грузов и требованиями погрузки и крепления грузов, действующими на данном виде транспорта.

Манжеты переходные следует оберегать от ударов и механических нагрузок, а их поверхность – от нанесение царапин. При перевозке упаковки необходимо укладывать на ровную поверхность транспортных средств, предохраняя от острых металлических углов и ребер платформы.

Транспортирование и погрузочно-разгрузочные работы должны производиться при температуре не ниже минус 10°С. Транспортировка при более низких температурах допускается только при использовании специальных средств, обеспечивающих фиксацию изделий (упаковок с изделиями) и соблюдении особых мер предосторожности. Транспортировка при температуре ниже -21 °С запрещена. Сбрасывание упаковок с транспортных средств не допускается.

Погрузочно-разгрузочные работы должны производиться в соответствии с ГОСТ 12.3.020.

Манжеты переходные следует хранить в неотапливаемых складских помещениях, исключающих вероятность их механических повреждений, или отапливаемых складах не ближе одного метра от отопительных приборов.

Манжеты переходные должны быть защищены от воздействия прямых солнечных лучей и атмосферных осадков.

8. Утилизация

Материалы и изделия, примененные в конструкции изделий, в процессе утилизации не представляют опасности и утилизируются в соответствии с нормативными ведомственными документами, утвержденными в установленном порядке.

Изделия, отработавшие свой ресурс, должны передаваться на утилизацию в специализированные предприятия по переработке материалов.

9. Срок службы – 10 лет.

10. Свидетельство о приемке

Название и адрес торгующей организации: ООО "Лунда" , ИНН 7705674361, 119435, город Москва, Саввинская наб, д. 15

Комплект поставки:
манжета переходная для канализации:
- 50x32 20 шт.

Дата: _____ Продавец: _____

М.П.

Ищите паспорта, сертификаты и техническую
документацию продукции в открытом доступе
на сайте **masterprof.net**

Российская Федерация
ООО «МастерПроф»
196084, г. Санкт-Петербург,
ул. Заставская, д. 5/1, лит. А.
Email: info@masterprof.net
Телефон: +7 (812) 309-53-81
www.masterprof.net